SIMPLA

Надзвичайна простота.

- Надійний захист від дощової води завдяки подвійному перекриттю шпунтом зверху й знизу
- Висока економічність через великий формфактор
- Гнучкість і зручність укладання завдяки великому діапазону перекриття у 29 мм

ТЕХНІЧНІ ДАНІ

Розміри (прибл.)	300 x 500 мм
Ширина покриття мін. (прибл.)	260 мм
Ширина покриття в кількості (прибл.)	261 мм
Ширина покриття макс. (прибл.)	263 мм
Відстань між латами мін. (прибл.)	338 мм
Відстань між латами в кількості (прибл.)	352 мм
Відстань між латами макс. (прибл.)	366 мм
Попит на черепицю мін. (прибл.)	10.4 шт/м²
Попит на черепицю в кількості (прибл.)	10.9 шт/м²
Попит на черепицю макс. (прибл.)	11.4 шт/м²
Вага на штуку (прибл.)	4.8 кг/шт
Вага на м² (прибл.)	52.3 кг/м²
Вага на піддон (прибл.)	947 кг
Штука на мінімальну упаковку	4 шт
Шт./піддон	192 шт

CREATON®

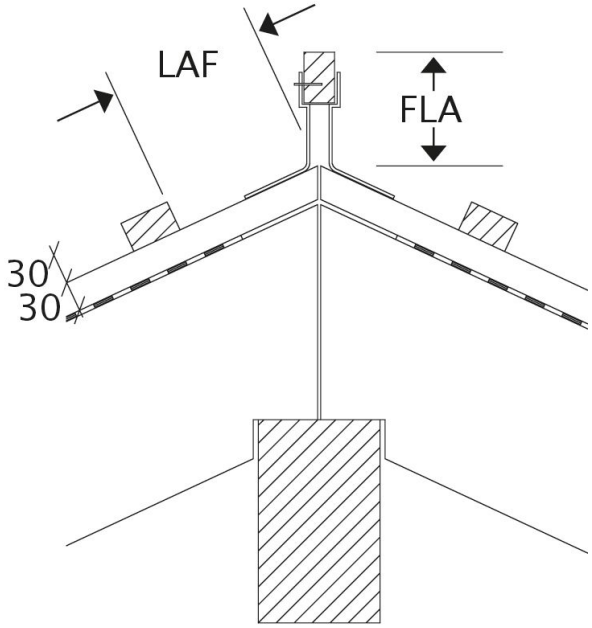

Технічне креслення черепиці всі моделі LAF-FLA

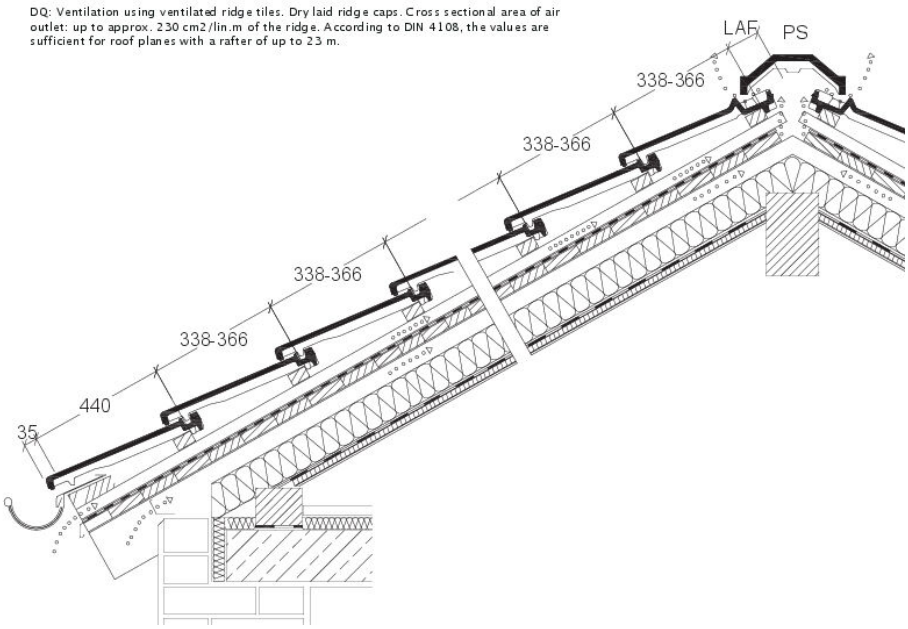

Технічне креслення черепиці SIMPLA DQF DQF

Gable finished with a left side tile with a barge board

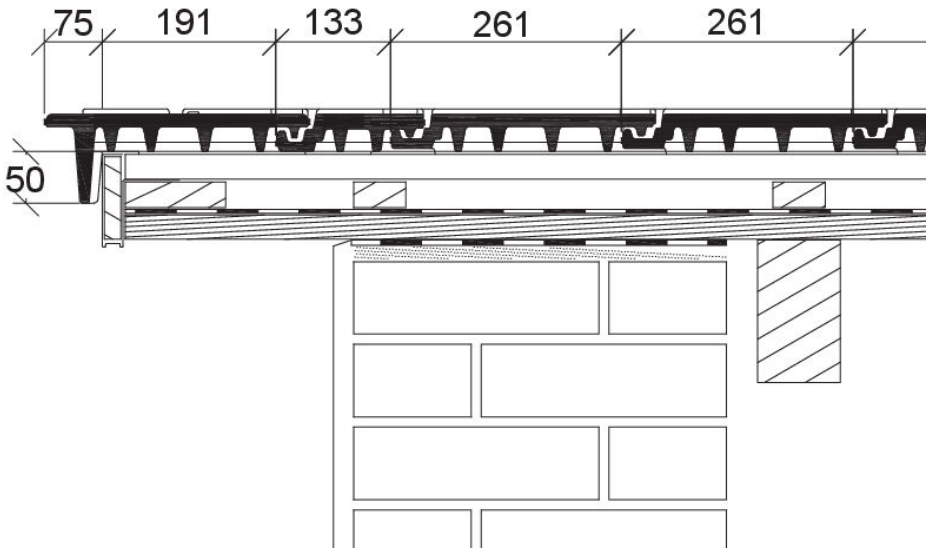

Технічне креслення черепиці SIMPLA OG черепиця бічна ліва з полицею OBL

Gable finished with a right-side tile with a barge board

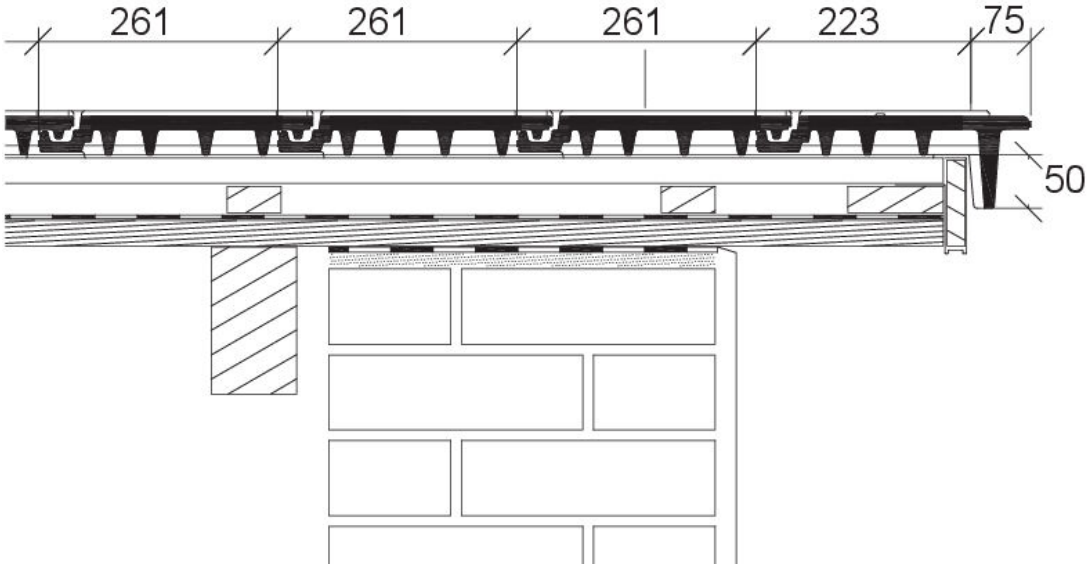

Технічне креслення черепиці SIMPLA OG черепиця бічна права з полицею OBR

Gable finished with a left side half tile with a barge board

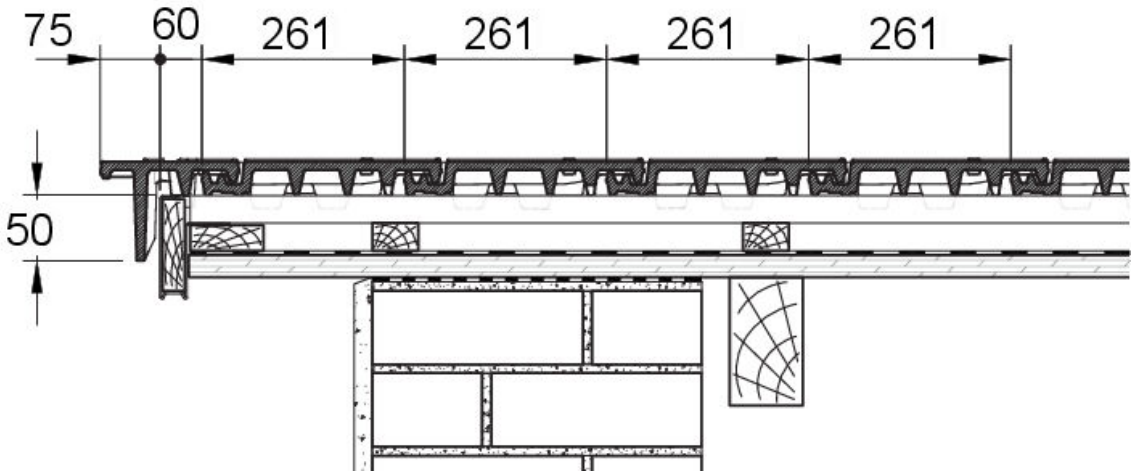

Технічне креслення черепиці SIMPLA OG черепиця половинчаста бічна діва з полицею OLHBL

Gable finished with a right-side half tile with a barge board

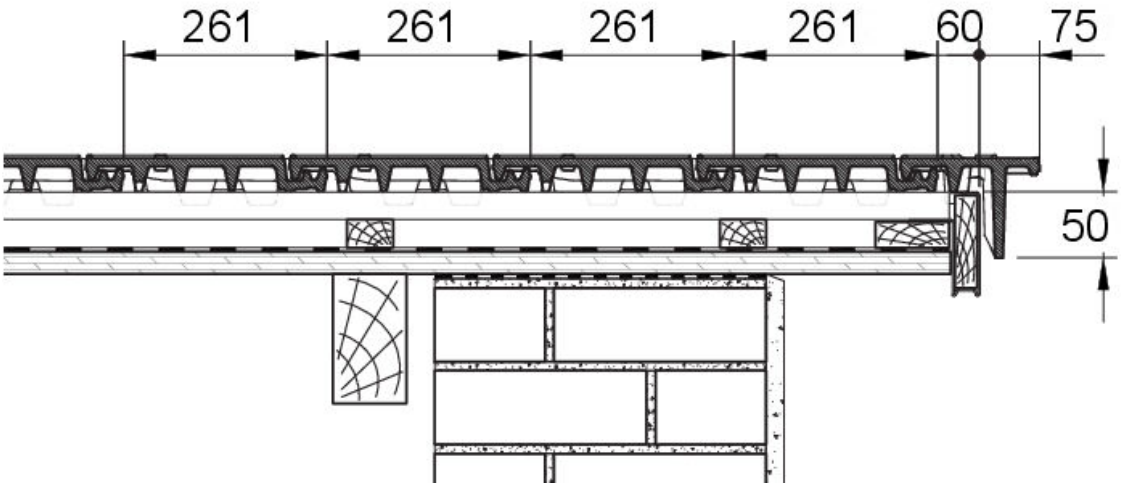

Технічне креслення черепиці SIMPLA OG черепиця половинчаста бічна права з полицею OLHBR