CANTUS

Продумана і фарбована.

- Однорідна поверхня плитки має рівномірний і красивий колір завдяки якісним матеріалам „KERALIS" і ретельному виготовленню. Додаткове оброблення не знадобиться ані на краях, ані в разі пошкодження.
- Висока гнучкість і зручність укладання завдяки великому діапазону перекриття у 38 мм
- Передова технологія шпунтування забезпечує надійний захист від проникнення дощової води та її оптимальне відведення
- Найкращі матеріали й сучасна безконтактна технологія обпалювання в спеціальній касеті, а також постійна оптимізація виробничого процесу дозволяють досягти найвищої якості

ТЕХНІЧНІ ДАНІ

Розміри (прибл.)	265 x 450 мм
Ширина покриття мін. (прибл.)	222 мм
Ширина покриття в кількості (прибл.)	223 мм
Ширина покриття макс. (прибл.)	224 мм
Відстань між латами мін. (прибл.)	348 мм
Відстань між латами в кількості (прибл.)	366 мм
Відстань між латами макс. (прибл.)	384 мм
Попит на черепицю мін. (прибл.)	11.8 шт/м²
Попит на черепицю в кількості (прибл.)	12.3 шт/м²
Попит на черепицю макс. (прибл.)	12.9 шт/м²
Вага на штуку (прибл.)	3.55 кг/шт
Вага на м² (прибл.)	44.4 кг/м²
Вага на піддон (прибл.)	877 кг
Штука на мінімальну упаковку	5 шт
Шт./піддон	240 шт

ЗНАЧЕННЯ LAF- / FLA

ЗНАЧЕННЯ LAF / FLA В ММ ДЛЯ ОБРЕШІТКИ (ДАХОВОЇ) РОЗМІРОМ 30X50 ММ												
Попит на гребеневу черепицю (приблизно)	DN	10°	15°	20°	25°	30°	35°	40°	45°	50°	55°	60°
PHP 2.6 pcs/m	LAF	60	55	55	50	40	35	30	20	15	10	
PHP 2.6 pcs/m	FLA	110	105	95	90	85	80	75	70	65	60	
PP 2.5 pcs/m	LAF	70	65	60	55	50	45	40	35	35	30	20
PP 2.5 pcs/m	FLA	105	100	90	85	80	70	65	60	50	45	45

ЗНАЧЕННЯ LAF / FLA В ММ ДЛЯ ОБРЕШІТКИ (ДАХОВОЇ) РОЗМІРОМ 40X60 ММ												
Попит на гребеневу черепицю (приблизно)	DN	10°	15°	20°	25°	30°	35°	40°	45°	50°	55°	60°
PHP 2.6 pcs/m	LAF	60	55	55	45	35	30	25	10	5		
PHP 2.6 pcs/m	FLA	120	115	105	100	95	90	85	80	75		
PP 2.5 pcs/m	LAF	70	65	60	50	45	40	35	25	20	15	5
PP 2.5 pcs/m	FLA	115	110	100	95	90	80	75	70	60	55	55

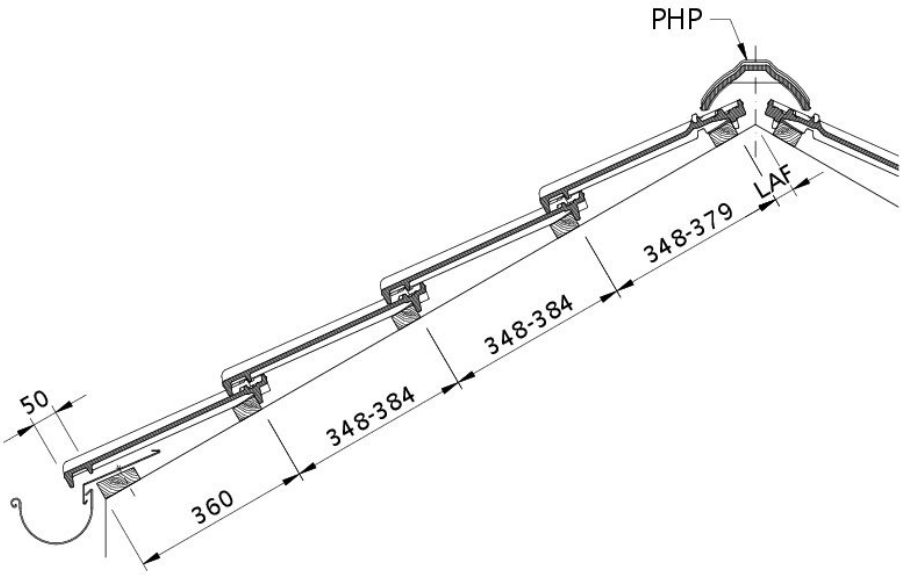

Технічне креслення черепиці CANTUS DQF DQF

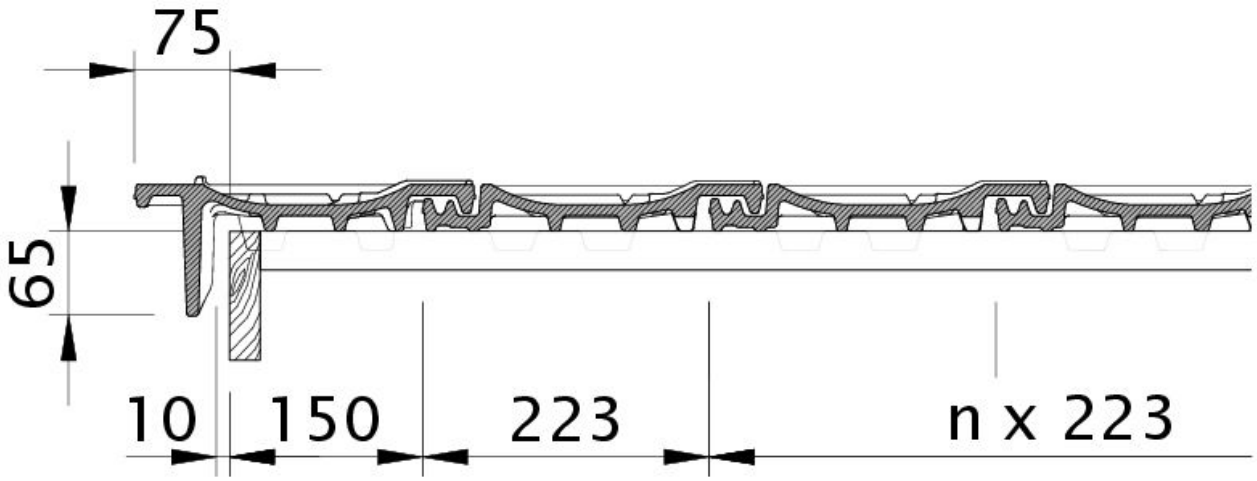

Технічне креслення черепиці CANTUS OBL OBL

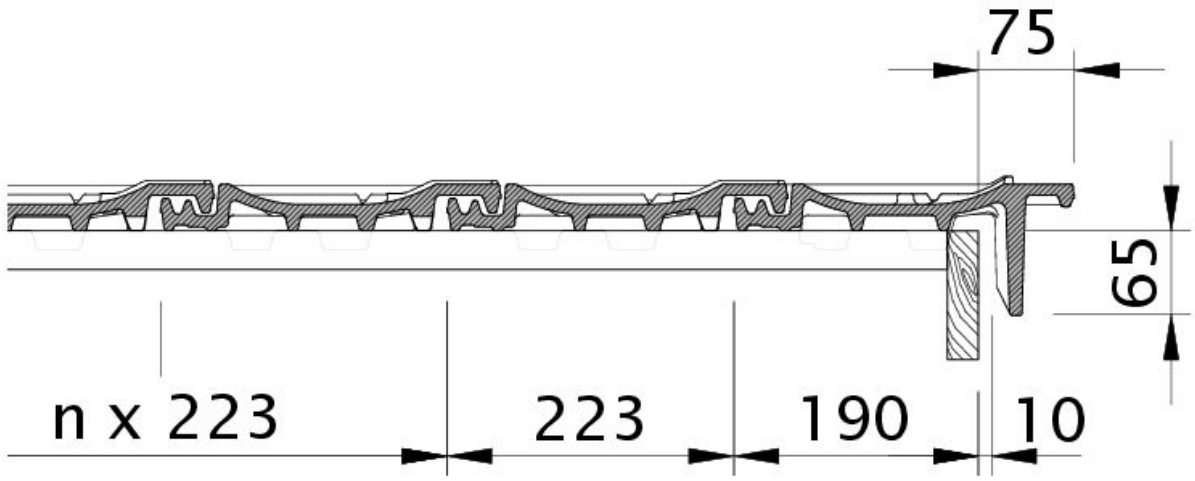

Технічне креслення черепиці CANTUS OBR OBR

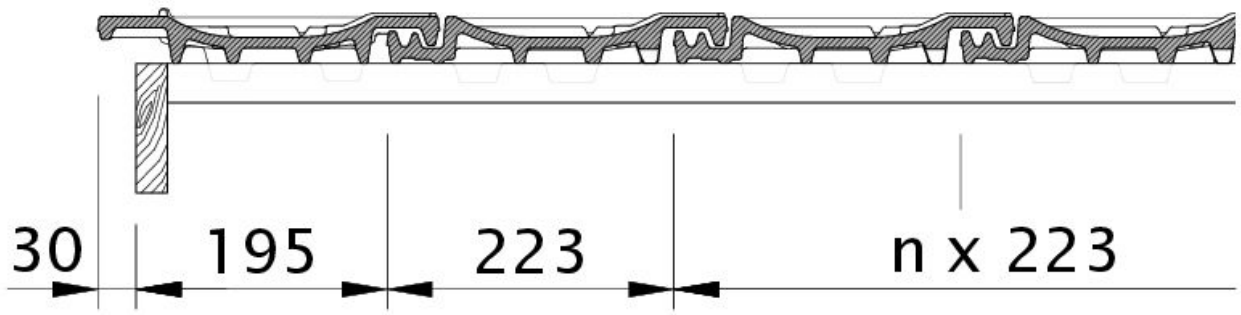

Технічне креслення черепиці CANTUS OG черепиця бічна ліва з листом і черепиця двохвильова ODL

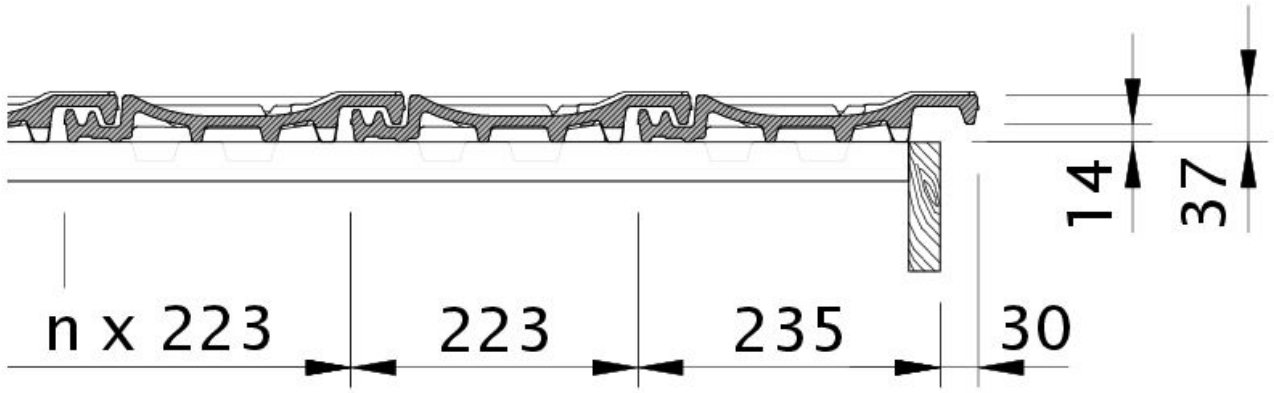

Технічне креслення черепиці CANTUS OG черепиця бічна права з листом і покрівельна черепиця OFR

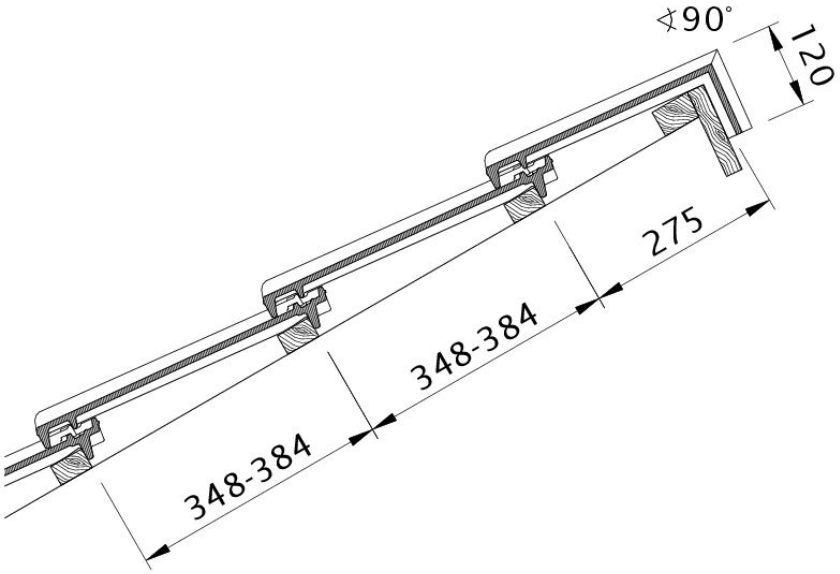

Технічне креслення черепиці CANTUS PDA PDA

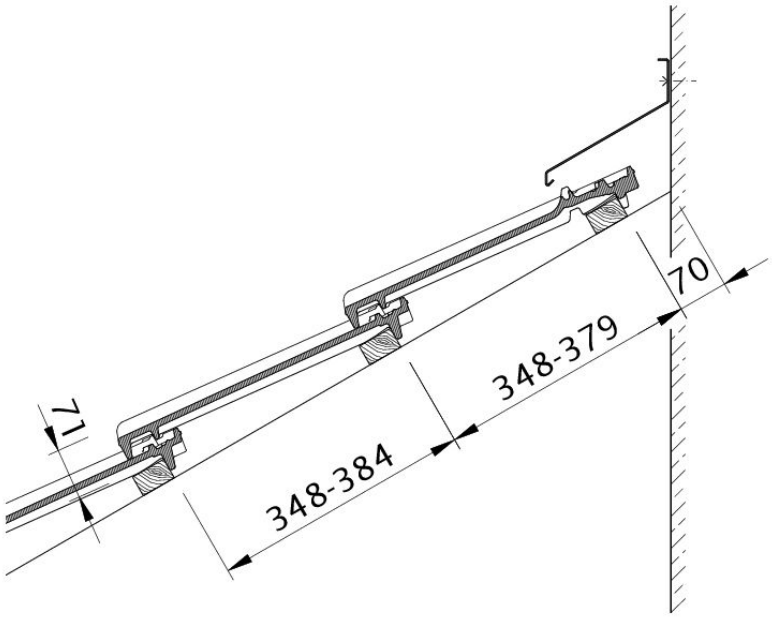

Технічне креслення черепиці CANTUS WMF WMF

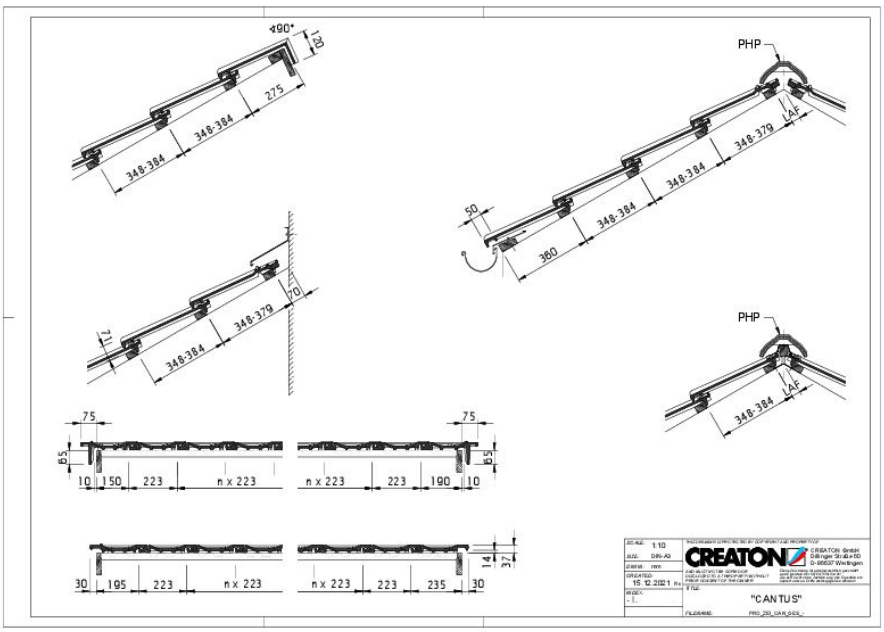

Drawing CANTUS general view GES

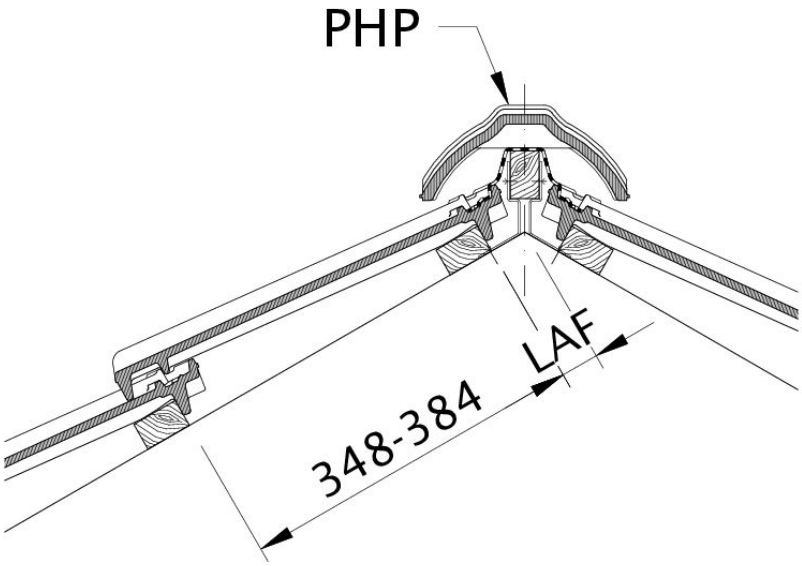

Zeichnung CANTUS Lattenabstand zum Firstschnittpunkt, Firstlattenabstand LAF